Разрез 1-1

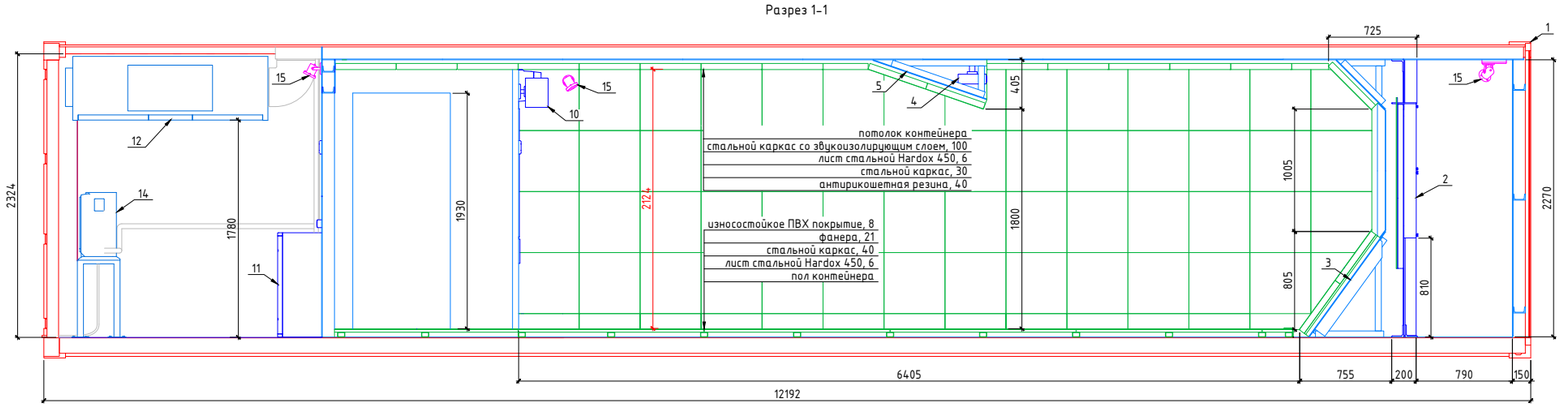

План

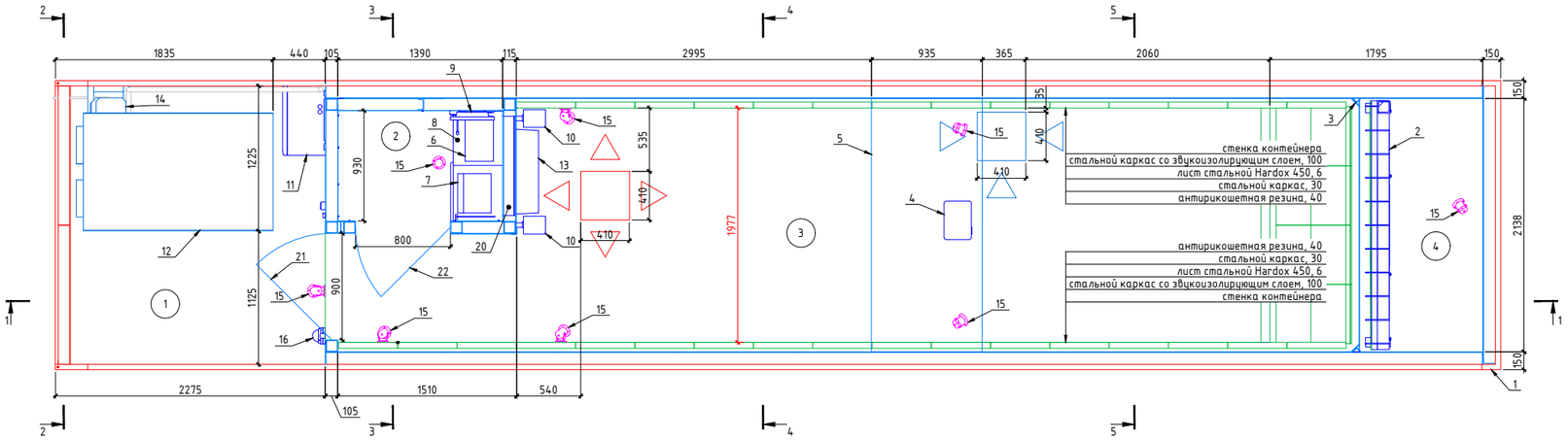

Разрез 2-2

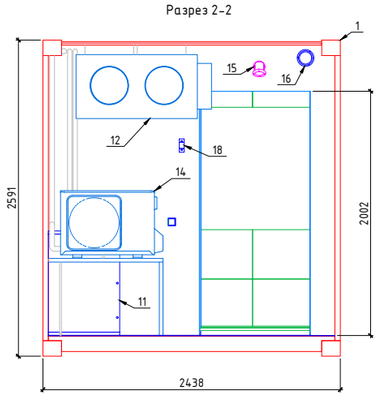

Разрез 3-3

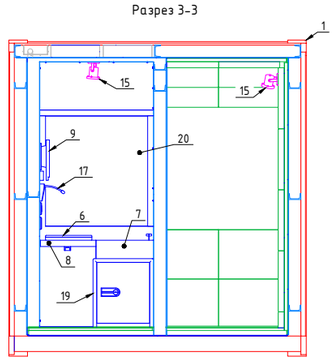

Разрез 4-4

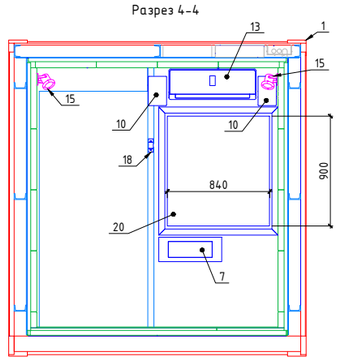

Разрез 5-5

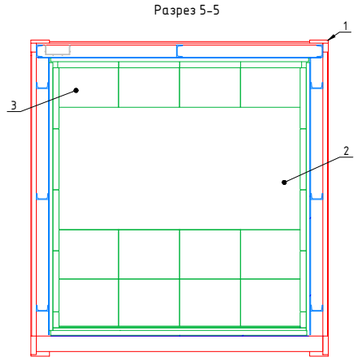

Экспликация помещений

Номер помещения	Наименование	Площадь, $м^2$	Кат. помещения
1	Вспомогательное помещение	5.2	
2	Кабина оператора	1.3	
3	Стрелковая галерея	15.7	
4	Замишенное пространство	1.7	

Спецификация оборудования

Поз.	Наименование	Кол.	Масса ед. кг	Примечание
1	Контейнер морской 42G1, ISO 6346:1995	1	3720	
2	Экран боевого интерактивного тира ARCADA LF 20-10	1	389	
3	Комплект околомишенных отражателей ARCADA-B6, S=3.6$м^2$	1	240	
4	Мультимедийный LCD проектор (1024x768, 3200 lm ANSI), кронштейн	1	4	
5	Потолочный отражатель ARCADA-B6, S=2.1$м^2$	1	109	
6	Ноутбук с предустановленным ПО, радио мышь	1	3	
7	Фасадное передаточное устройство: глубина лотка 100мм	1	10	
8	Консоль, нержавеющая сталь	1	8	
9	Цветной профессиональный ЖК-монитор: размер экрана 17", максимальное разрешение 1280x1024, видеовход BNC, закаленное стекло экрана	1	6	
10	Стереосистема 2x10W, кронштейны	1	9	
11	Универсальный электрический шкаф: степень защиты IP66, ударная прочность IK10, устойчивость к ультрафиолету, к химическим и атмосферным воздействиям, стойкость к воздействию тепла и огня 750°C	1	30	
12	Приточно-вытяжной агрегат: максимальный расход воздуха 154.8 $м^3$/ч, максимальная потребляемая мощность 1352 Вт, напряжение питания 230В/50Гц, класс очистки воздуха F7/M5	1	207	
13	Внутренний блок сплит-системы настенного типа: холодопроизводительность 2.54кВт, теплопроизводительность 2.78кВт, максимальная потребляемая мощность 1240Вт	1	8	
14	Наружный блок сплит-системы: уровень шума 55дБ	1	27	
15	Светильник накладной поворотный: GU10, 25W, степень защиты IP55	8	1	
16	Купольная видеокамера: аналоговая, антивандальная, степень защиты IP66, ударная прочность IK10, матрица 1/3" CMOS 1.3Мп, разрешение по горизонтали 1000 ТВЛ, рабочая температура -30..+50°C	1	1	
17	Переговорное устройство: пульт, коммутатор - количество каналов 4	1	1	
18	Внешняя переговорная панель: антивандальная, рабочая температура -40..+50°C	2	0.2	
19	Огневзломостойкий сейф: внутренний объем 50л, класс устойчивости к взлому S2, класс огнестойкости 30Б, ключевой замок	1	77	
20	Блок оконный пулестойкий: класс пулестойкости БрЗ	1	150	
21	Блок дверной пулевзломостойкий: класс пулестойкости БрЗ, класс устойчивости к взлому II	1	270	
22	Блок дверной пулевзломостойкий: класс пулестойкости БрЗ, класс устойчивости к взлому II	1	240	

Примечание:

1. Внешние модификации контейнера морского 42G1 отсутствуют.
2. Применять общие правила перевозки контейнеров на всех видах транспорта.
3. Общая масса изделия 15420 кг.
4. Подключение к внешней электросети: 220-240В/1Ф/50Гц, 3.5кВт (16А).

Изм.	Кол. уч.	Лист	№ док.	Подп.	Дата
ГИП		ПаращенкоА.В.			
Н.Контр.					
Утвердил		КуколевД.А.			

Мобильный боевой интерактивный тир ARCADA MLF

Стадия	Лист	Листов

План, Разрезы 1-1, 2-2, 3-3, 4-4, 5-5

ARCADA интерактивные мультимедийные тиры

Согласовано

Взам. инв. №

Подпись и дата

Инв. № подл.

Формат А3